TA1 n/t 1600x574x210

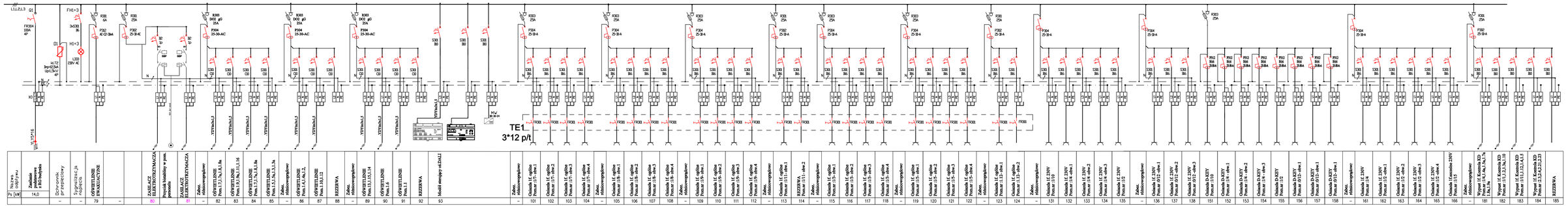

Szybkie samoczynne wyłączanie zasilania
Układ sieci TN-S 400/230V

Uwagi :
- *w tablicach należy przewidzieć rezerwę do podłączenia dodatkowych odbiorników nie objętych projektem wg potrzeb Inwestora*
- *montaż i sterowanie urządzeń technologicznych zgodnie z DTR producenta*

Inwestor:	Szpital Ogólny w Kolnie ul.Wojska Polskiego 69 18-500 Kolno
Adres inwestycji:	dz.nr 1727/13 obręb Kolno
Numer projektu: PB	Nazwa projektu: Rozbudowa ,przebudowa remont budynku oddziału psychiatrycznego Szpitala Ogólnego w Kolnie.
Rewizja: 00	Nr i nazwa tomu: *Projekt architektoniczno-budowlany* *Instalacje elektryczne*
Branża: ELEKTRYCZNA	Tytuł zawodowy: *SCHEMAT TABLICY ROZDZIELCZEJ - TA1*
Funkcja:	Dane i nazwisko: / Sprawdzenie: / Podpis:
Projektował:	mgr inż. PIOTR GOTROWSKI nr upr. MAZ/0000/POOE/09 SI-BOUB w zakl. WAMBUDOWIT	inst. elektryczne
Sprawdził:	inż. JERZY ADAM GÓRNIAK nr upr. POL/0068/POOE/12	inst. elektryczne
Numer arkuszy:	Data sprawdzenia: 02.2021	Skala: 5s / Numer zawodowy: E8